Трехсоставной шаровой кран с приварными патрубками для сварки внахлест. Серия VBXU

Особенности
- Полнопроходное исполнение, 1/4"~2" (Ду 8 – Ду 50)
- Рабочее давление: 63 бар (1000 psi)
- Рабочая температура: от -20 до 200 C° (-4 – 392 F°)
- Прецизионное литье
- Конструкция, исключающая выбивание штока давлением среды
- Антистатическая конструкция
- Фиксатор рукоятки
- Монтажная плита в соответствии с ISO 5211
- Длина крана в соответствии с DIN 3202/4-M3
- Соответствие стандарту ISO 15848 по утечкам среды в атмосферу (по запросу)
- Возможность установки привода(по запросу)
- Соединительные патрубки для сварки внахлест в соответствии с ANSI B16.11 & DIN 3239 часть 2

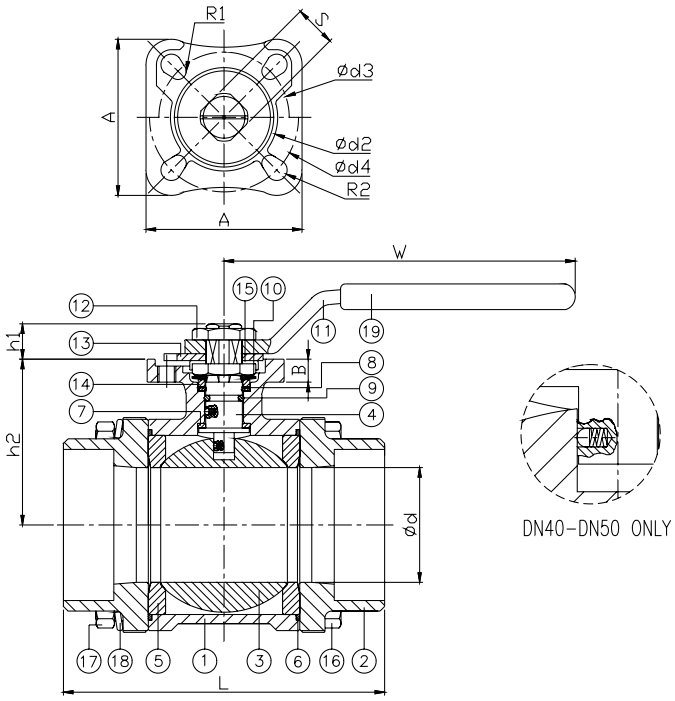

№	ОПИСАНИЕ	МАТЕРИАЛ	
1	КОРПУС	ASTM A351-CF8M	ASTM A216-WCB
2	КРЫШКА	ASTM A351-CF8M	ASTM A216-WCB
3	ШАР	ASTM A351-CF8M	
4	ШТОК	ASTM A276-316	
5	СЕДЛО	RTFE	
6	УПЛОТНЕНИЕ	PTFE	
7	УПОРНОЕ КОЛЬЦО	PTFE	
8	УПЛОТНЕНИЕ	PTFE	
9	УПЛОТНИТЕЛЬНОЕ КОЛЬЦО	VITON	
10	ТАРЕЛЬЧАТАЯ ШАЙБА	AISI 304	
11	РУКОЯТКА	ASTM A351-CF8	
12	ГАЙКА ШТОКА	AISI 304	
13	ФИКСИРУЮЩАЯ ПЛАСТИНА	AISI 304	
14	КОЛЬЦО САЛЬНИКА	AISI 304	
15	КОНТРШАЙБА	AISI 304	
16	БОЛТ	AISI 304	
17	ГАЙКА	AISI 304	
18	ПРУЖИННАЯ ШАЙБА	AISI 304	
19	КОЖУХ РУКОЯТКИ	PVC	

DN	Кодировка	Труба	A	B	S	h1	h2	d2	d3	d4	R1	R2	Вращ. момент (Н*м)
8	VBXU-8-WS	1/4"	42	6.5	9	8	40.3	31	36	42	2.75	2.75	3.6
10	VBXU-10-WS	3/8"	42	6.5	9	8	40.3	31	36	42	2.75	2.75	3.6
15	VBXU-15-WS	1/2"	42	6.5	9	8	40.3	31	36	42	2.75	2.75	3.6
20	VBXU-20-WS	3/4"	42	6.5	9	9	45	31	36	42	2.75	2.75	6.1
25	VBXU-25-WS	1"	50	7.5	11	10	47.5	35.5	42	50	2.75	3.5	9.9
32	VBXU-32-WS	1 ¼"	50	7.5	11	11	55.5	35.5	42	50	2.75	3.5	15.6
40	VBXU-40-WS	1 ½"	70	9	14	12	65.3	56	50	70	3.5	4.5	22
50	VBXU-50-WS	2"	70	9	14	12	73	56	50	70	3.5	4.5	26.8

Трехсоставной шаровой кран с приварными патрубками для сварки внахлест. Серия VBXU

Особенности
- Полнопроходное исполнение, 2 ½"~4" (Ду 65 – Ду 100)
- Рабочее давление: 63 бар (1000 psi)
- Рабочая температура: от -20 до 200 C° (-4 – 392 F°)
- Прецизионное литье
- Конструкция, исключающая выбивание штока давлением среды
- Антистатическая конструкция
- Фиксатор рукоятки
- Монтажная плита в соответствии с ISO 5211
- Длина крана в соответствии с DIN 3202/4-M3
- Соответствие стандарту ISO 15848 по утечкам среды в атмосферу (по запросу)
- Возможность установки привода(по запросу)
- Соединительные патрубки для сварки внахлест в соответствии с ANSI B16.11 & DIN 3239 часть 2

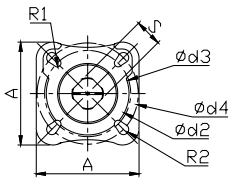

для DN65 -100

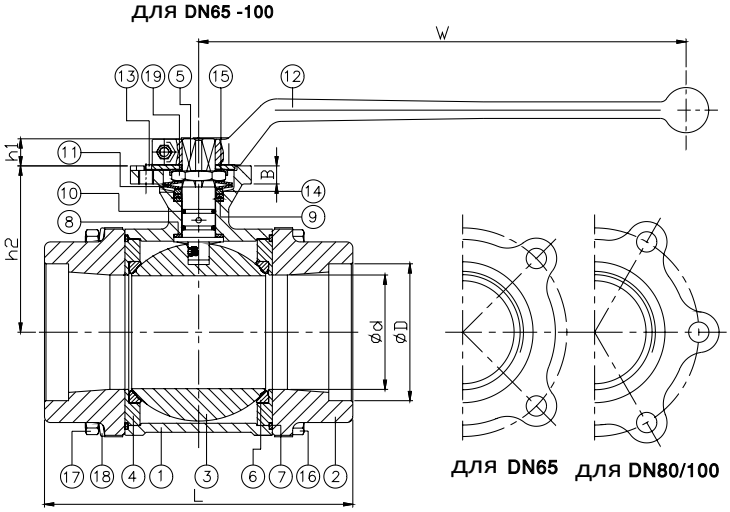

для DN65 для DN80/100

№	ОПИСАНИЕ	МАТЕРИАЛ	
1	КОРПУС	ASTM A351-CF8M	ASTM A216-WCB
2	КРЫШКА	ASTM A351-CF8M	ASTM A216-WCB
3	ШАР	ASTM A351-CF8M	
4	УПОРНАЯ ГАЙКА	ASTM A351-CF8M	
5	ШТОК	ASTM A276-316	
6	СЕДЛО	RTFE	
7	УПЛОТНЕНИЕ	PTFE	
8	УПОРНОЕ КОЛЬЦО	PTFE	
9	УПЛОТНЕНИЕ	PTFE	
10	УПЛОТНИТЕЛЬНОЕ КОЛЬЦО	VITON	
11	ТАРЕЛЬЧАТАЯ ШАЙБА	AISI 301	
12	РУКОЯТКА	ASTM A351-CF8M	
13	ФИКСИРУЮЩАЯ ПЛАСТИНА	AISI 304	
14	КОЛЬЦО САЛЬНИКА	AISI 304	
15	КОНТРШАЙБА	AISI 304	
16	БОЛТ	AISI 304	
17	ГАЙКА	AISI 304	
18	ПРУЖИННАЯ ШАЙБА	AISI 304	
19	ГАЙКА ШТОКА	AISI 304	

DN	NPT резьба	Труба	d	D	L	W	ISO 5211	A	B	S	h1	h2	d2	d3	d5	R1	R2	Вращ. момент (Н*м)
65	VBXU-65-WS	2 ½"	65	74	185	325	F07/F10	100	10	17	17	105	70	70	102	4.5	5.5	89.2
80	VBXU-80-WS	3"	76	90	205	325	F07/F10	100	10	17	17	111.5	70	70	102	4.5	5.5	97
100	VBXU-100-WS	4"	100	115.5	240	325	F10/F12	125	12	22	22	136	100	102	125	5.5	6.5	116